HYDROFLOW

LWT 14900 Víztartály

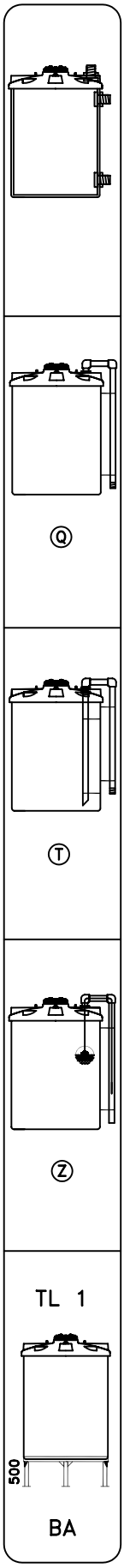

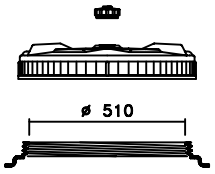

1: Behälteröffnung
2: Schraubdeckel CPF-570
3: 4 Stck. Lüfter SF1

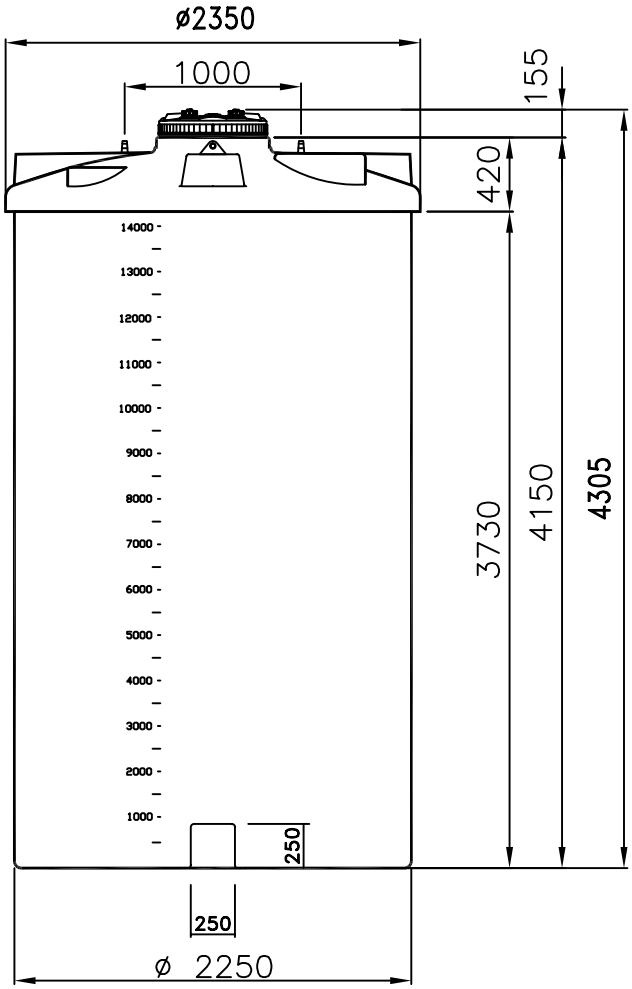

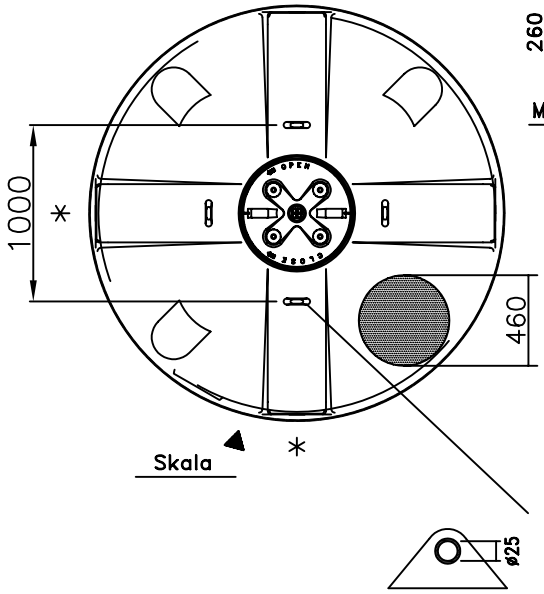

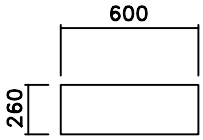

Montageflächen

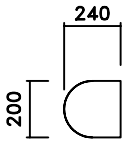

* Flachstellen

HydroFlow Magyarország Kft. 2314; Halásztelek, Melinda u. 4 +36 30 222 4604 +36 24 516 701 hydroflow@hydroflow.hu